UEAW

GEGENPLATTE

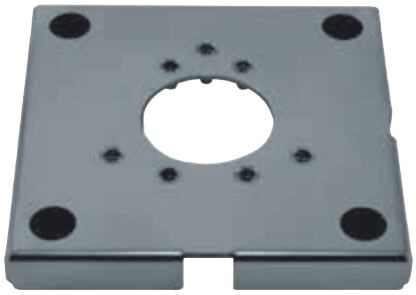

BESCHREIBUNG

Gegenplatte aus rostfreiem Stahl AISI 316L. Für UEBP und UEBW (ULISSE EVO) und mit NVX, NTX Kameras kompatibel.

TECHNISCHE DATEN

MECHANIK

Halterung für UEBW, UEBP (ULISSE EVO) und NVX, NTX Kameras

Hergestellt aus rostfreiem Stahl AISI 316L

Abmessungen: 200x200x25mm

Einheitsgewicht: 1.38kg

ARTIKELCODE

UEAW	Gegenplatte aus rostfreiem Stahl AISI 316L

VERPACKUNG

Code	Gewicht	Ausmaße (WxHxL)	Masterkarton
UEAW	1.85kg	33x27x7.5cm	-

TECHNISCHE ZEICHNUNGEN

Die Maße sind in Millimetern angegeben.

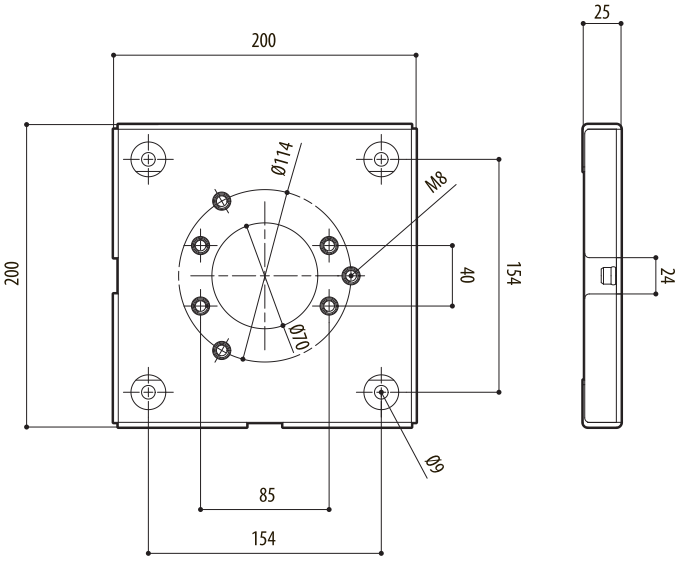

UEAW

Technische Daten können ohne Vorankündigung geändert werden. © VIDEOTEC s.r.l. Alle Rechte vorbehalten. Die angeführten Produkt- oder Firmennamen sind Handelsmarken oder eingetragene Handelsmarken.